adresse de correspondance

**HeBlad - Belgique**
Lange Lozanastraat 142
2018 Anvers
T. 03 808 1759
info@HeBlad.be
www.HeBlad.be

adresse siège social

**HeBlad BV**
Diamantweg 22
NL - 5527 LC Hapert

## Ensemble pique-nique Standard XL béton anthracite

Code de produit: PS.STAB.XL

**€ 4.300,00** hors TVA
(€ 5.203,00 TVA incl.)

Cette très grande table de pique-nique en béton peut accueillir de 18 à 20 personnes.
La table en béton idéale pour de grands groupes de personnes dans l'espace public.

L'ensemble est en couleur anthracite béton. il n'y a pas de la peinture anthracite appliquée sur la table mais c'est le béton même qui est déjà coloré en anthracite. Grâce à cette façon de mêler les couleurs, cette table a un aspect très chic et toujours avec le ‘look’ béton.

Contrairement à nos autres tables, nous pouvons uniquement décharger cette table directement à côté du camion et seulement la deplacer en la roulant sur un surface dur et égal. Il nous faut pour cela l'aide d'au moins 3 personnes.

*19 avril 2025 - Prix sujets à changement*

*Nos produits sont livrés depuis notre usine aux Pays-Bas.*

adresse de correspondance

**HeBlad - Belgique**
Lange Lozanastraat 142
2018 Anvers
T. 03 808 1759
info@HeBlad.be
www.HeBlad.be

adresse siège social

**HeBlad BV**
Diamantweg 22
NL - 5527 LC Hapert

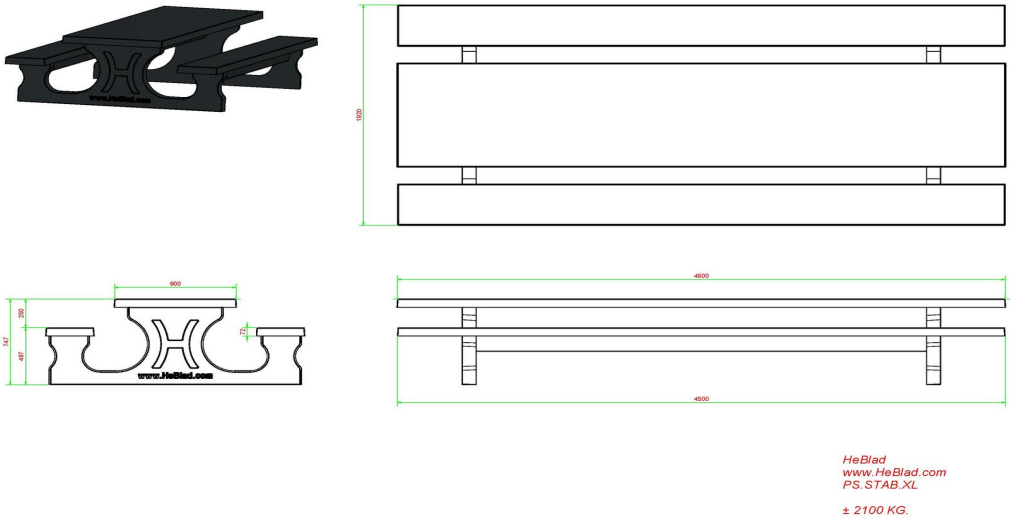


## Spécifications Ensemble pique-nique Standard XL béton anthracite

| | | | |
|---|---|---|---|
| Code de produit | PS.STAB.XL | Epaisseur plateau de table | 7 cm |
| Couleur | Béton anthracite | Hauteur d'assise | 50 cm |
| Dimensions (L x P x H) | 450 x 192 x 75 cm | Poids | 2100 kg |
| Dimensions du plateau de table (L x H) | 450 x 90 cm | Matériel assise | Beton |
| Hauteur de la table | 75 cm | Écartement entre les pieds | 355 (hart op hart) |

## Produits associés

PS.ST.XL

PS.STA.XL

PS.DLAB.RT

OP.PS.AB

PS.ST.AB

*Nos produits sont livrés depuis notre usine aux Pays-Bas.*